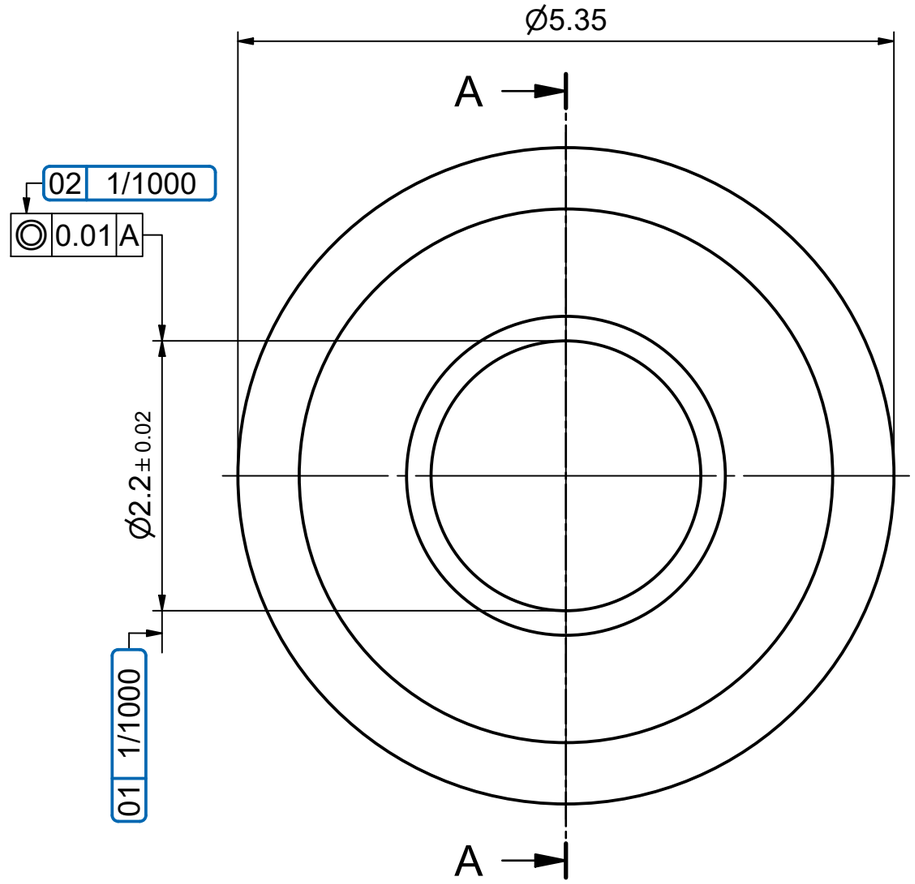

A-A (20 : 1)

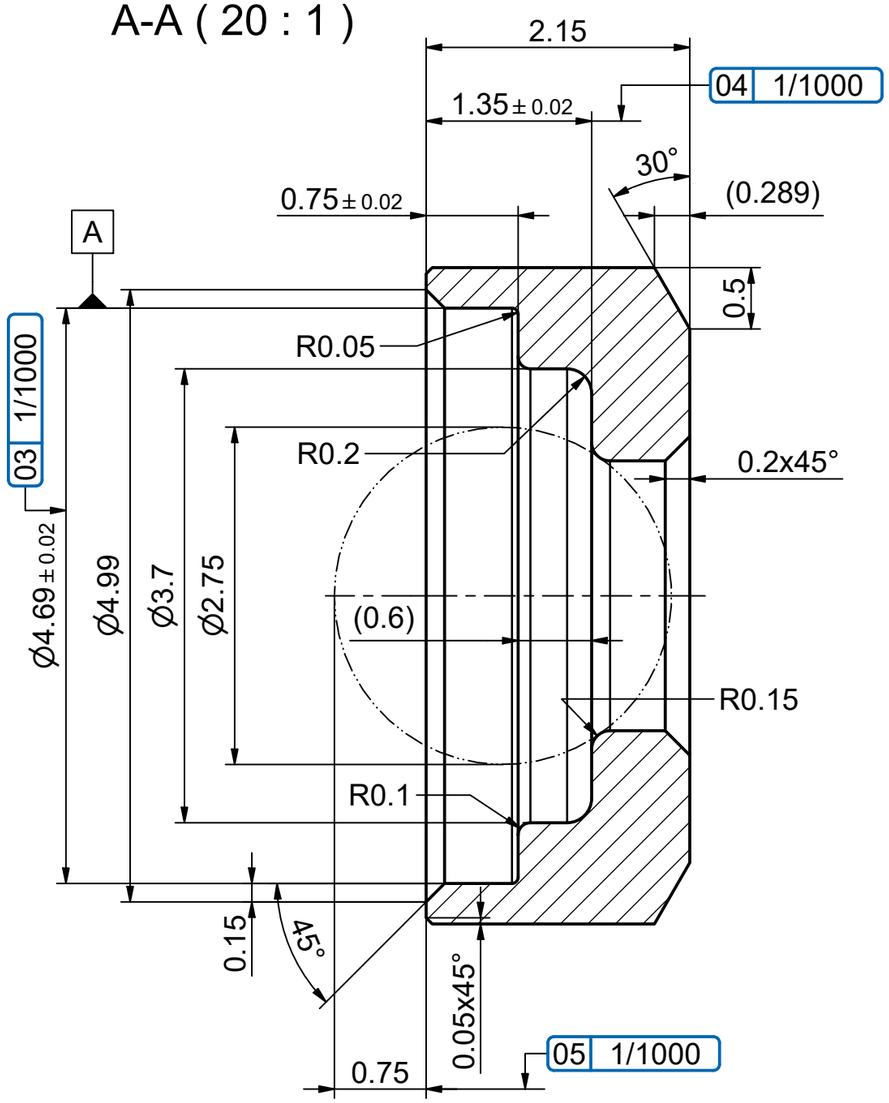

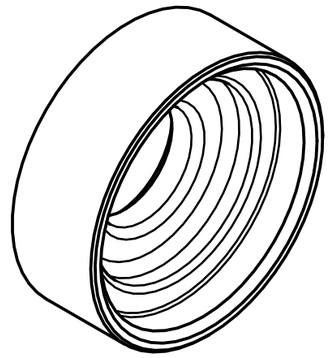

Ra 1.6

Allgemeintoleranzen ISO 2768-fH

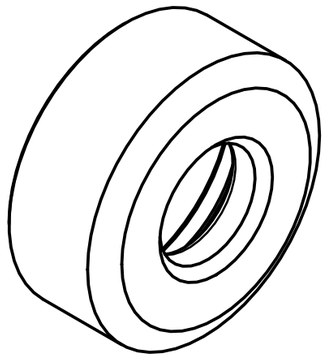

gemäss ModelCode							0.1922 g
Werkstoff							Gewicht
Änd.						Datum	Visum	Massstab
					Gezeichnet	12.06.2020	BRG	20 : 1
					Geprüft	03.07.2020	MIB	
					Status	0		
	Bemassung in mm		Format A3		Ersatz für	395 020 019	Anzahl Blatt	Blatt-Nr.
					Ersetzt durch		1	1

S-FR055XXXX

Sitz für Check Valve 5.5mm Reverse

Kunde-Nr.

Artikel-Nr.

Zeichnungs-Nr.

395 070 011

Jede unerlaubte Verwendung dieses Dokumentes wird gerichtlich verfolgt.

HÖNGER AG
Micro-Präzisionstechnik
St.Urbanstrasse 4 CH-4914 Roggwil / BE

Plotdatum: 28.01.2021 - 10:08