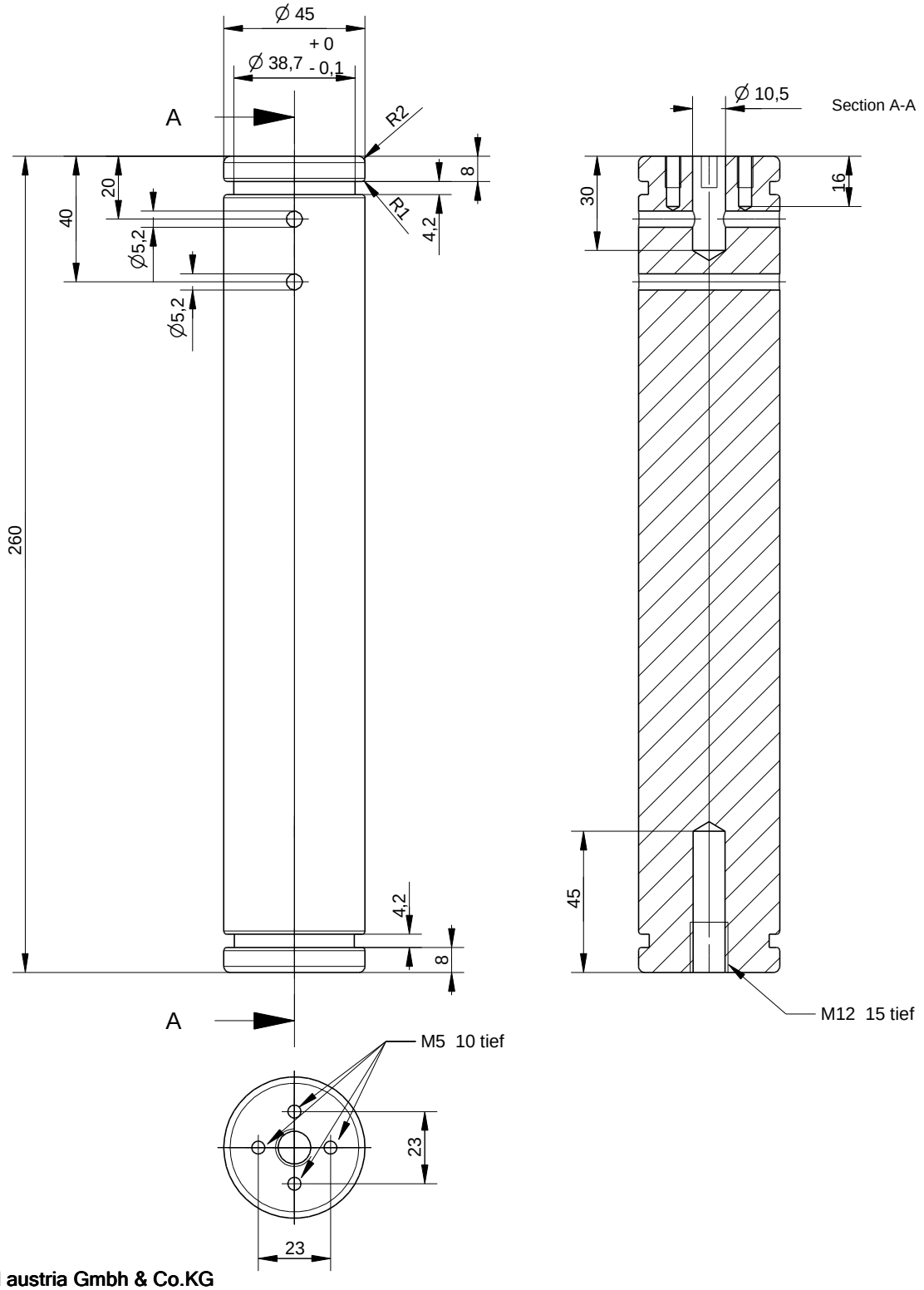

innotool austria Gmbh & Co.KG
A-6844 Altach, Oberhub 11

Diese Zeichnung unterliegt der Vertraulichkeit, und darf Unbefugten nicht zugänglich gemacht werden.

Freimasstoleranzen nach DIN ISO 2768m -6 6-30 30-120 120-400 400-1000 ± 0,1 ± 0.2 ± 0.3 ± 0.5 ± 0.8 unbemasste Kanten 0.3 x 45°	Gewindetoleranz DIN13 T15	Maßstab 1:1	Gewicht
		Werkstoff 1.0718 Automatenstahl	
	Datum / Name	Benennung **Gegengewicht**	
	Bear. 12/06/27 kg		
	Gepr.		
	Norm		
	ISO-E DIN A4	Zeichnungsnummer **E 2075.124**	Blatt 1
Ind / Aenderung / Datum / Nam.	Ursprung:_	Ers. für:_	Ers. durch:_ BL