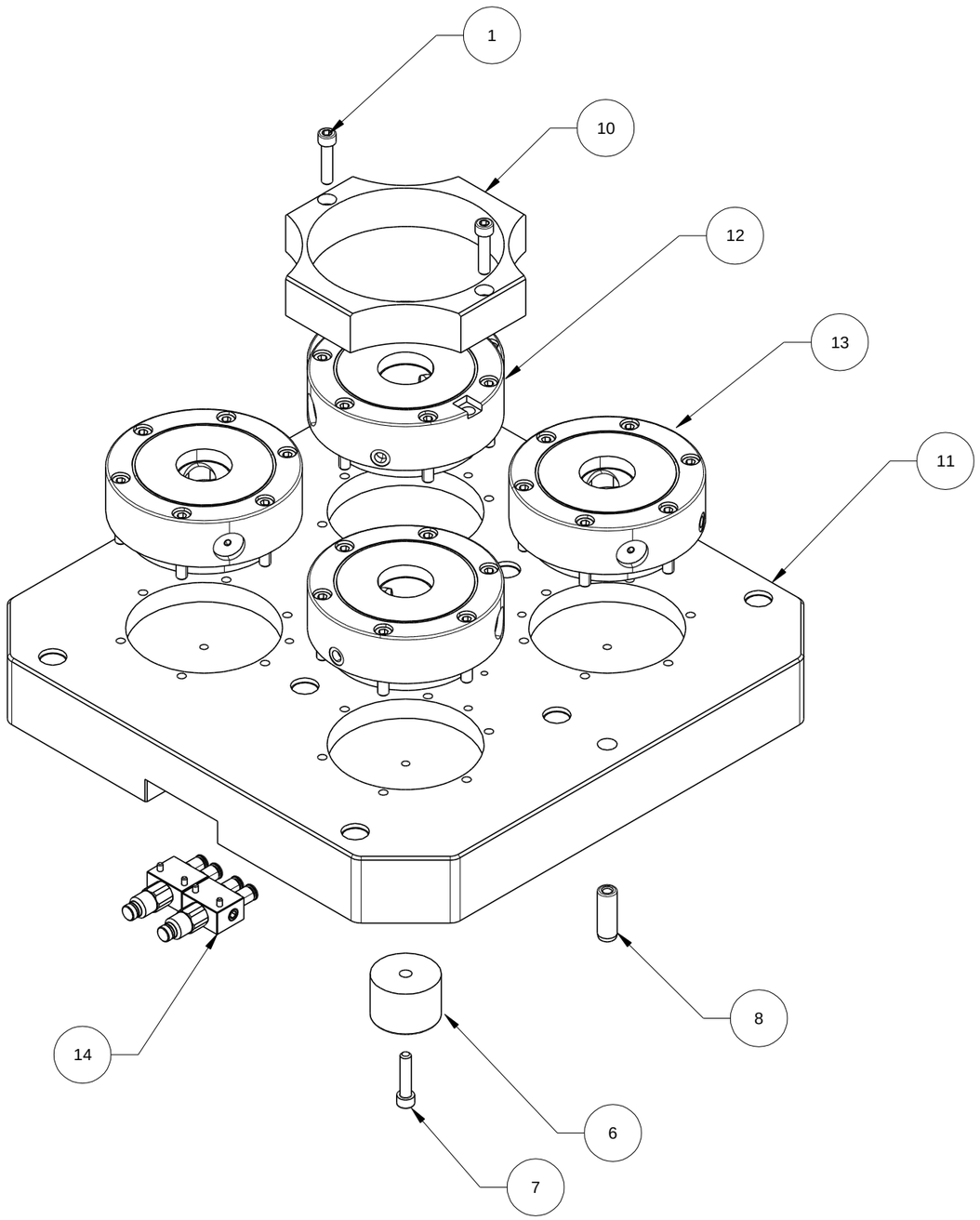

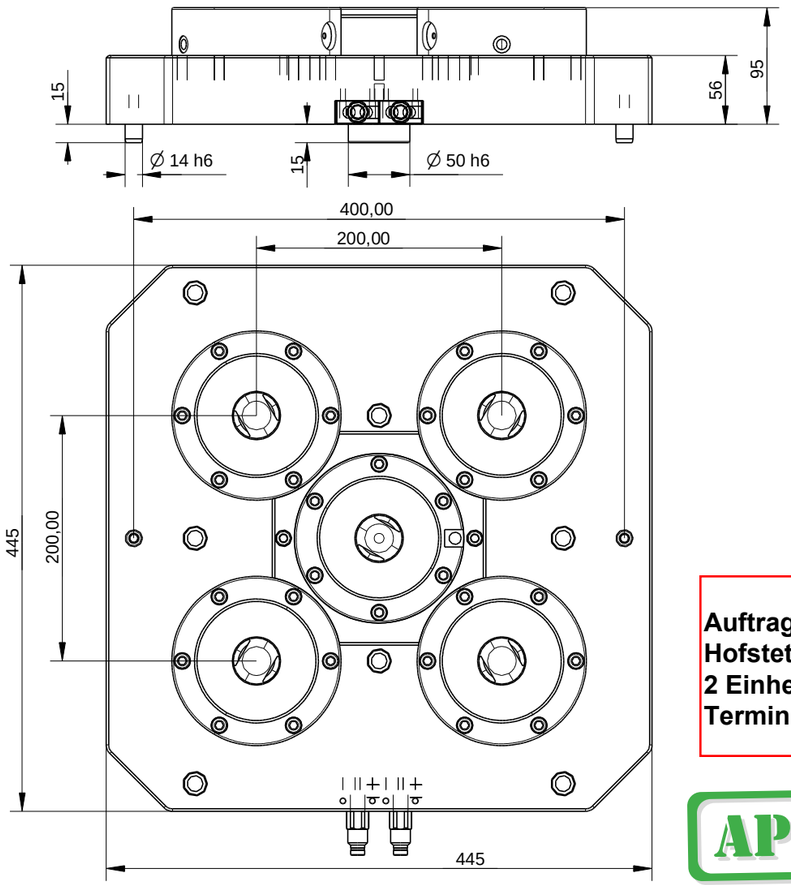

Auftrag AD12
Hofstetter
2 Einheiten
Termin 31.8.2012

APPROVED

Pos.	Benennung	Menge	Nummer	Sachnummer	Material	Produkt	Zulieferer	Index
1	ISK Schraube M8x35 8.8	2	ISO 7462		8.8			
6	Koenigszapfen_D50	1	E2093.164		1.0718 Autc			
7	ISK-Schraube M8x35-10.9	1	ISO 4762		10.9			
8	Passstift D14 m6x40	2	ISO 8735					
10	Abdeckung	1	E2095.164		AlMgSi1			
11	Bodenplatte DMC125U	1	E2092.164		1.1730	P 446 446/ 56/ 1730	Meusburger	
12	Spannmodul ESM138V	1	7010x					
13	Spannmodul ESM138	4	70100					
14	Anschlussblock_14D18	2	B5256.200					

Freimasstoleranzen nach DIN ISO 2768m

-6	6-30	30-120	120-400	400-1000
± 0,1	± 0.2	± 0.3	± 0.5	± 0.8

unbemasste Kanten 0.3 x 45°

Gewindetoleranz DIN13 T15

Maßstab | Gewicht

Werkstoff

	Datum	Name
Bear.	12/08/21	kg
Gepr.		
Norm		

Benennung

Spannplatte DMC125U

ISO-E DIN A3

Zeichnungsnummer **B 5254.164.TL**

Blatt 1 BL

Ind	Aenderung	Datum	Nam.

Ursprung:

Ers. für: Ers. durch:

innotool austria Gmbh.& Co.KG
A-6844 Altach, Oberhub 11

Diese Zeichnung unterliegt der Vertraulichkeit, und darf Unbefugten nicht zugänglich gemacht werden.